其余 3.2

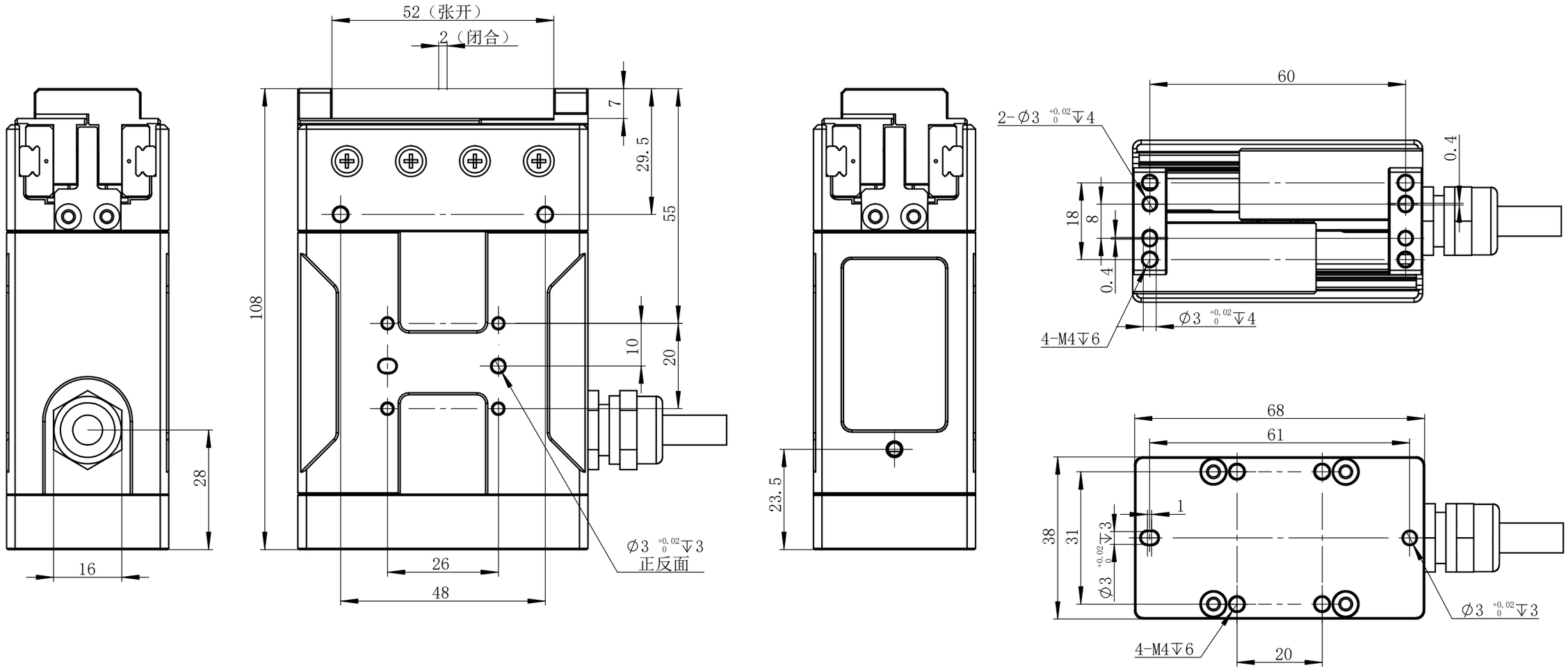

技术要求：

1、去毛刺飞边，未注明倒角C0.2圆角R0.2；
2、未注明尺寸公差按GB/T 1804-f；
3、未注明形状和位置公差按GB/T 1184-H；
4、未注明尺寸按3D模型加工；
5、零件表面不允许有明显划痕；
6、处理方式：

借（通）用件登记
底图总号
签字
日期
档案员 日期

标记	处数	分区	更改文件号	签名	年 月 日
设计		2023/3/2	标准化		
绘图		2023/3/2			
审核					
工艺			批准		2023/3/2

阶段标记	版本号	比例
		1:1
共 1 张	第 1 张	

慧灵科技（深圳）