Z-EFG-130

更多产品详情

产品特点

- 有效行程长
- 夹持力可调，行程可调
- 长寿命：千万次循环，超越气爪
- 控制器内置：占用空间小，方便集成
- 控制方式：485（Modbus RTU），I/O

规格参数

说明项	参数
总行程	120mm（可调）
夹持力	40~130N（可调）
重复定位精度	±0.02mm
推荐夹持重量	≤1kg
传动方式	丝杆+连杆机构
运动元件油脂补给	每六个月或者动作一百万次/回
单向行程运动最短时间	0.9s
运动方式	二指摆动
重量	0.8kg
尺寸规格	171*187*40mm（张开） 218*66.5*40mm（闭合）
工作电压	24V±10%
额定电流	0.4A
峰值电流	2A
功率	10W
防护等级	IP20
电机类型	伺服电机
使用温度范围	5~55°C
使用湿度范围	35~80%RH（不结霜）

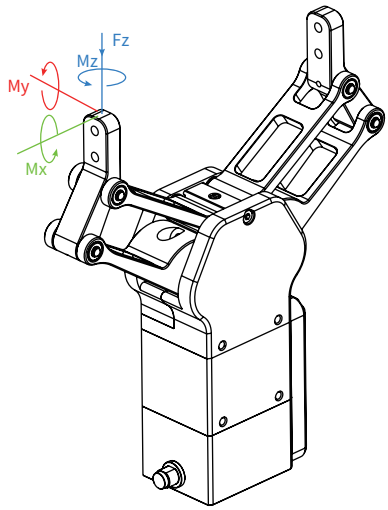

垂直方向容许静负荷	
Fz:	200 N

负载允许力矩	
Mx:	2 N·m
My:	2 N·m
Mz:	2 N·m
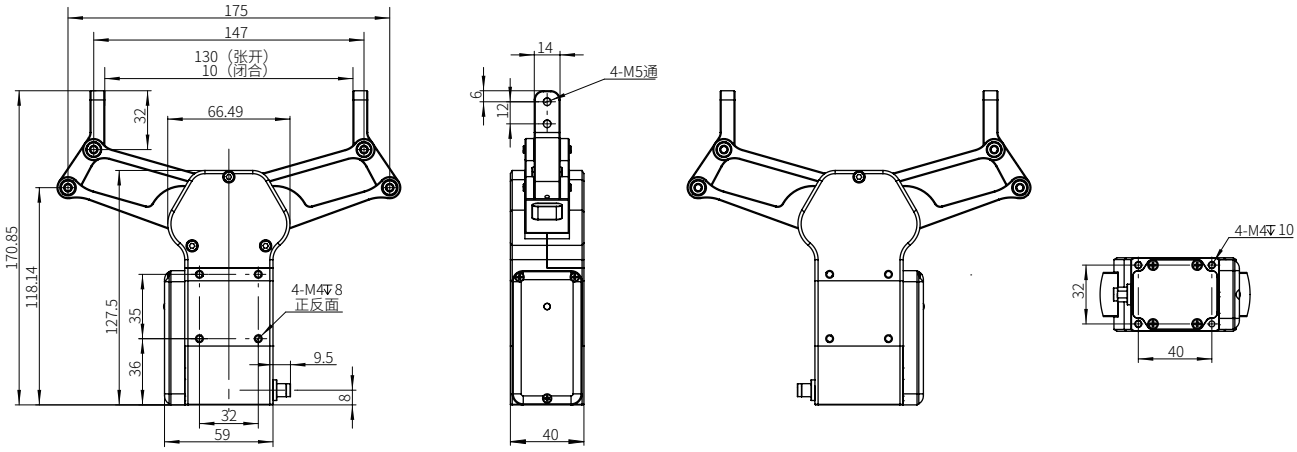
运动范围与尺寸